ポストコーン
デリネーター
カーブミラー
バリカー

Index

ポストコーン ····· P.218
ソフトコーン ····· P.218
Pコーン ····· P.219
ポストフレックス ····· P.219
セーフアイ ····· P.220
ガードレール用反射体 ····· P.220
デリネーター ····· P.221
アクリルミラー ····· P.222
ステンレスミラーZタイプ ····· P.223
ベース式支柱 ····· P.224
二面鏡取付金具 ····· P.224
電柱取付金具 ····· P.225
壁面取付金具 ····· P.225
天井吊下金具 ····· P.226
親子バンド・Uバンド ····· P.226
単管金具 ····· P.227
注意板 ····· P.228
アンゼンミラー アクリル ····· P.228
アンゼンミラー ステンレス ····· P.229
アンゼンミラー用電柱取付金具 ····· P.230
アンゼンミラー用L型壁金具 ····· P.230
アンゼンミラー用天井吊下金具 ····· P.231
マルチミラー ····· P.232
ラミコーナー ····· P.232
FFミラー車出口 ····· P.233
FFスタンドミラー ····· P.233
バリカー ····· P.234
ストップチェーン ····· P.234
バリカー ····· P.235
ベルトポール ····· P.235

ポストコーン

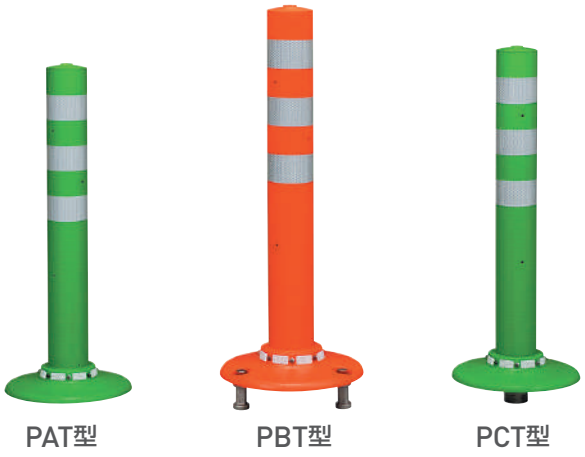

PAT型　PBT型　PCT型

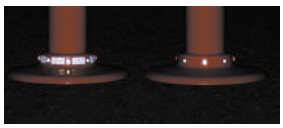

台座部のキャッツアイに加え
プリズム型反射シートを取付け、
夜間の視認性を向上させました。
（プリズム型反射シート付と従来品との比較）

おすすめポイント

- 車線規制・視線誘導・歩車線分離など、多目的に利用できます。
- 透明2層式構造により、反射シートが劣化しにくい構造となっています。
- とくに交通量が多く、車両が接触する可能性が大きい場所に適しています。

PAT型【固定式】

型番	色	サイズ(mm)	キャッツアイ数 台座反射シート	反射シート	質量(kg)
PAT-40-250-R	橙	φ80×H400	8個・8枚	2本	1.3
PAT-40-250-M	緑				
PAT-65-250-R	橙	φ80×H650	8個・8枚	3本	1.7
PAT-65-250-M	緑				
PAT-80-250-R	橙	φ80×H800	8個・8枚	3本	2.2
PAT-80-250-M	緑				
PAT-100-250-R	橙	φ80×H1000	8個・8枚	4本	3.0
PAT-100-250-M	緑				

○接着剤はPB-L(1kgまたは10kg)を使用してください。
○1本あたり350gの接着剤を使用します。

PBT型【着脱3本脚】

型番	色	サイズ(mm)	キャッツアイ数 台座反射シート	反射シート	質量(kg)
PBT-40-250-R	橙	φ80×H400	8個・8枚	2本	1.6
PBT-40-250-M	緑				
PBT-65-250-R	橙	φ80×H650	8個・8枚	3本	2
PBT-65-250-M	緑				
PBT-80-250-R	橙	φ80×H800	8個・8枚	3本	2.5
PBT-80-250-M	緑				
PBT-100-250-R	橙	φ80×H1000	8個・8枚	4本	3.3
PBT-100-250-M	緑				

標準付属品				
埋設用脚	FP1001A0	−	外径φ30,高さ50（3個）
ボルト・ワッシャ・スプリングワッシャ	FP1001/1	−	ボルトM10×1.25P（3個）ワッシャ・スプリングワッシャ（3個）
保護キャップ（別売）	FP1001D1	黒	ポリウレタンゴム（3個）

○質量は部品を含んだ質量です。
○接着剤はPBセット(1.4kg)またはPB-07(7kg)を使用してください。
○1本あたり360gの接着剤を使用します。

PCT型【着脱1本脚】 埋設用脚が路面より露出しないためのスペーサもご用意できます。

型番	色	サイズ(mm)	キャッツアイ数 台座反射シート	反射シート	質量(kg)
PCT-40-250-R	橙	φ80×H400	8個・8枚	2本	1.7
PCT-40-250-M	緑				
PCT-65-250-R	橙	φ80×H650	8個・8枚	3本	2.2
PCT-65-250-M	緑				
PCT-80-250-R	橙	φ80×H800	8個・8枚	3本	2.6
PCT-80-250-M	緑				
PCT-100-250-R	橙	φ80×H1000	8個・8枚	4本	3.5
PCT-100-250-M	緑				

埋設用脚（標準付属品）	FP1012A0	−	外径φ48,高さ50
保護キャップ（別売）	FP1031D0	黒	ポリウレタンゴム

○質量は部品を含んだ質量です。
○接着剤はPBセット(1.4kg)または PB-07(7kg)を使用してください。
○1本あたり280g の接着剤を使用します。

ソフトコーン

ソフトコーンM　ソフトコーンM ベースなしタイプ　ソフトコーンM ベースタイプ

おすすめポイント

- 車両接触にも強い、車に優しいポリウレタン製＋PVC製。
- 注意喚起、はみ出し運転防止効果や迷惑駐車対策に最適。

ソフトコーンM

型番	色	サイズ(mm)	反射シート	質量(kg)
SC-M760	橙	ベース φ205×φ75×H760	3本	1.3
SC-M1000		ベース φ205×φ75×H1000	4本	1.7

○設置専用アンカー付属:アスファルト用・コンクリート用のどちらかご指定下さい。

ソフトコーンM ベースなしタイプ

型番	色	サイズ(mm)	反射シート	質量(kg)
SC-M650NB	橙	ベース φ100×φ80×H650	3本	1.3
SC-M800NB		ベース φ100×φ80×H800	3本	1.8

○設置専用アンカー付属:アスファルト用・コンクリート用のどちらかご指定下さい。

ソフトコーンM ベースタイプ

型番	色	サイズ(mm)	反射シート	質量(kg)
SC-M760B	橙	ベース 160×260 φ75×H760	3本	1.4
SC-M1000B		ベース 160×260 φ75×H1000	4本	1.8

○設置専用アンカー付属:アスファルト用・コンクリート用のどちらかご指定下さい。

Pコーン

900R　900G

【踏み潰し】

【踏み潰し後】

車輪で踏み潰してもすぐ復元

おすすめポイント

仮設型誘導標

- 本体はキャップ・ポール・ベースとそれぞれに分割でき、破損した部分のみの交換が可能です。
- 仮設、常設を問いません。置くだけでも使用でき、またアンカーボルト・接着剤を使用しての常設も可能です。
- 軟質な素材を使用しており耐衝撃性に優れ、車輪で踏みつけても折れ曲がり復元します。

型番	色	サイズ(mm)	反射シート	質量(kg)
Pコーン900R	オレンジ	φ80×φ290×H900	白色高輝度	3.5
Pコーン900G	グリーン			

キャップ	EVA
ポール	EVA
ベース	NR（天然ゴム）

ポストフレックス

スタンダードタイプ

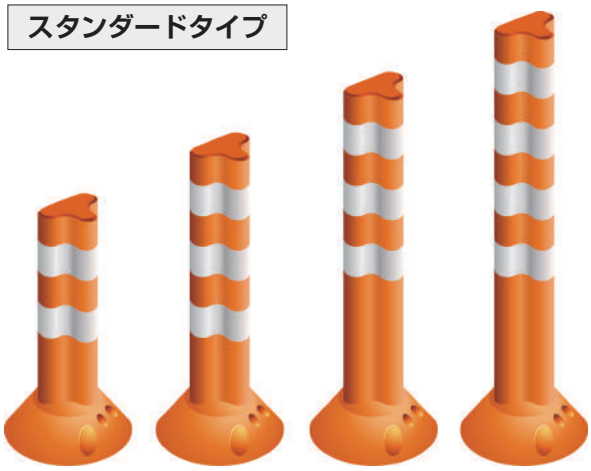

PF400　PF650　PF800　PF1000

おすすめポイント

- 幅広い用途でお使いいただける、万能タイプです。
- 強い接着強度を持ち、アスファルト舗装では、接着剤のみでの施工が可能です。
- コストパフォーマンスが高い製品です。

型番	PF400	PF650	PF800	PF1000
サイズ（mm）	H400	H650	H800	H1000
高輝度反射シート（枚）	2	3	3	4
接着剤目安（g）	300（排水性舗装：360）			

※ライン上・H1000の際は接着剤・アンカーの併用をお願いします。
※接着剤・専用アンカーは別売りです。

○Color

オレンジ　グリーン　ブラウン　イエロー　ブルー

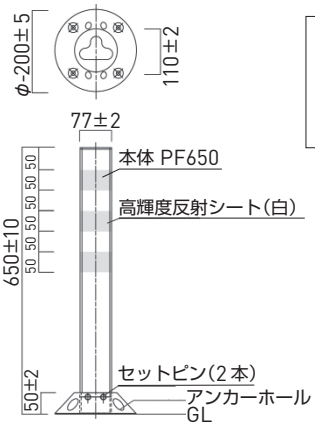

用途
○中央線上やゼブラゾーン内に
○駐車違反対策、その他幅広い用途でお使いいただけます。

セーフアイ

911 【路面・縁石用】

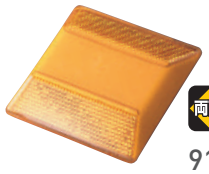

911AY

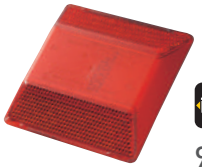

911AR

911AW

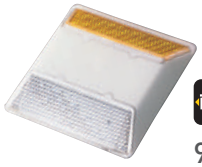

911EYW

おすすめポイント

- 最高の反射輝度と強度を誇り、車の乗り上げる箇所への施工が可能です。
- 砂利や砂・車両の通過による傷がつきにくく、タイヤ通過時の「ぬぐい作用」により、常にきれいな反射面を保ちます。
- ガラス反射面は、劣化や変色などによる不透明化を促進する紫外線などの影響を受けません。

型番	反射	色	材質	サイズ(mm)
911AY	両面同色反射	黄＋黄	メタクリル樹脂	W100×H17×D100
911AR	両面同色反射	赤＋赤		
911AW	両面同色反射	白＋白		
911EYW	両面異色反射	黄＋白		

SB 【縁石用】

SB-YW

SB-BW

SB-Y

SB-GW

おすすめポイント

- 特殊成形方法による耐衝撃性・耐候性に優れたニュータイプの縁石鋲。超高輝度・広角度の反射が、安全走行に抜群の効果を発揮します。
- 片面反射・両面同色反射・両面異色反射と多彩なレンズの組み合わせで用途に応じてお選びいただけます。

型番	反射	色	材質	サイズ(mm)
SB-YW	両面同色反射	黄＋黄	ポリカーボネート樹脂	W100×H17×D100
SB-BW	両面同色反射	青＋青		
SB-Y	片面反射	黄		
SB-GW	両面同色反射	緑＋緑		

セーフアイ専用接着剤 ネオセーフコン

セーフアイ施工専用接着剤。セーフアイSB、911の施工には、規定量(1kgあたり20個)をご使用下さい。

■エポキシ樹脂系2液性 1kgセット
(主剤A:500g　硬化剤B:500g)

※常温かつ直射日光の当たらぬ場所に保管し、出荷後60日以内でのご使用を推奨します。
※湿潤面での施工は可能ですが、雨天下での施工は避けて下さい。

ガードレール用反射体

ミルキーウェイ

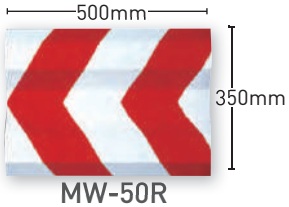

MW-50R

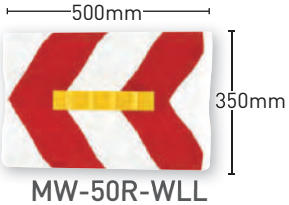

MW-50R-WLL

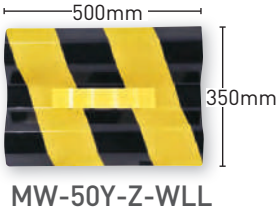

MW-50Y-Z-WLL

MW-50R 施工例

MW-50R-WLL 施工例

型番	サイズ(mm)	本体	色
MW-50R	W500×H350	アルミ	白地/赤反射(アロー)
MW-50Y			黒地/黄反射(アロー)
MW-50R-Z			白地/赤反射(ゼブラ)
MW-50Y-Z			黒地/黄反射(ゼブラ)

○ガードレールA種用は特注にて製作可能です。
○高輝度反射シート(赤色)は、特注にて製作可能です。

型番	サイズ(mm)	本体	色
MW-50R-WLL	W500×H350	アルミ	白地/赤反射(アロー)
MW-50Y-WLL			黒地/黄反射(アロー)
MW-50R-Z-WLL			白地/赤反射(ゼブラ)
MW-50Y-Z-WLL			黒地/黄反射(ゼブラ)

○ガードレールA種用は特注にて製作可能です。
○高輝度反射シート(赤色)は、特注にて製作可能です。

デリネーター

デリネーター(視線誘導標)は走行車を正しく誘導して走行における安全性を高め、交通の円滑を計るとともに理想的な道路環境をつくり出します。

1 AD-100シリーズ

【土中・コンクリート建込用】

1 φ100

型番	支柱	反射板サイズ
AD-100S-60C	φ60.5×H1150	φ100片面
AD-100S-60E	φ60.5×H1450	
AD-100W-60C	φ60.5×H1150	φ100両面平行
AD-100W-60E	φ60.5×H1450	
AD-100WV-60C	φ60.5×H1150	φ100両面角度付
AD-100WV-60E	φ60.5×H1450	
AD-100S-38C	φ38×H1150	φ100片面
AD-100S-38E	φ38×H1450	
AD-100W-38C	φ38×H1150	φ100両面平行

型番	支柱	反射板サイズ
AD-100W-38E	φ38×H1450	φ100両面平行
AD-100WV-38C	φ38×H1150	φ100両面角度付
AD-100WV-38E	φ38×H1450	
AD-100S-34C	φ34×H1150	φ100片面
AD-100S-34E	φ34×H1450	
AD-100W-34C	φ34×H1150	φ100両面平行
AD-100W-34E	φ34×H1450	
AD-100WV-34C	φ34×H1150	φ100両面角度付
AD-100WV-34E	φ34×H1450	

○ C：コンクリート用 E：土中用

仕様		
頭部	反射板	支柱
アルミ	ポリカーボネイト（白又は黄）	鋼管に下地亜鉛処理の上、静電粉体塗装

2 AD-80シリーズ

【土中・コンクリート建込用】

2 φ80

型番	支柱	反射板サイズ
AD-80S-60C	φ60.5×H1150	φ80片面
AD-80S-60E	φ60.5×H1450	
AD-80WV-60C	φ60.5×H1150	φ80両面角度付
AD-80WV-60E	φ60.5×H1450	
AD-80S-38C	φ38×H1150	φ80片面
AD-80S-38E	φ38×H1450	

型番	支柱	反射板サイズ
AD-80WV-38C	φ38×H1150	φ80両面角度付
AD-80WV-38E	φ38×H1450	
AD-80S-34C	φ34×H1150	φ80片面
AD-80S-34E	φ34×H1450	
AD-80WV-34C	φ34×H1150	φ80両面角度付
AD-80WV-34E	φ34×H1450	

○ C：コンクリート用 E：土中用

仕様		
頭部	反射板	支柱
アルミ	ポリカーボネイト（白又は黄）	鋼管に下地亜鉛処理の上、静電粉体塗装

3 ADシリーズ

【ガードレール・ガードパイプ用】

3 φ80・φ100(親子バンド取付タイプ)

型番	支柱	反射板サイズ
AD-80S-38B	φ38×H400	φ80片面
AD-80WV-38B		φ80両面角度付
AD-80S-34B	φ34×H400	φ80片面
AD-80WV-34B		φ80両面角度付
AD-100S-38B	φ38×H400	φ100片面

型番	支柱	反射板サイズ
AD-100W-38B	φ38×H400	φ100両面平行
AD-100WV-38B		φ100両面角度付
AD-100S-34B	φ34×H400	φ100片面
AD-100W-34B		φ100両面平行
AD-100WV-34B		φ100両面角度付

仕様			
頭部	反射板	支柱	備考
アルミ	ポリカーボネイト（白又は黄）	鋼管に下地亜鉛処理の上、静電粉体塗装	アルミ親子バンド1組付

※親子バンド対応径は右記よりご指定ください。(φ60.5、φ76.3、φ89.1、φ101.6、φ114.3、φ139.8)

4 AD-300シリーズ

【土中・コンクリート建込用】

4 φ300(丸型)

型番	支柱	反射板サイズ	仕様			
			頭部	反射板	支柱	備考
AD-300S-60C	φ60.5×H1450	φ307片面	樹脂枠	ポリカーボネイト（黄）	鋼管に下地亜鉛処理の上、静電粉体塗装	—
AD-300S-60E	φ60.5×H1630					
AD-300W-60C	φ60.5×H1450	φ307両面				両面取付金具付
AD-300W-60E	φ60.5×H1630					

○ C：コンクリート用 E：土中用
○ 国土交通省景観ガイドライン対応タイプ(ダークブラウン・デリネーター)もございます。
○ 特注にてベース式も製作可能です。

電光標示盤
信号機
満空表示器

LED警告灯
LED工事灯
LED矢印板
LEDチューブ
回転灯

バルーン投光器
白熱投光器
LED照明
延長コード

フェンス
キャスターゲート
看板
マグネットシート

カラーコーン
コーンバー
矢印板
クッションドラム

ヘルメット
安全ベスト
作業服
安全靴

黒板
ホワイトボード
測量器
スプレーシート

安全掲示板
安全標識
道路標識
腕章・たれ幕

ポストコーン
デリネーター
カーブミラー
バリカー

車両・駐車場用品
コードプロテクター
歩行者マット
ラッシングベルト

区画テープ
すべり止めテープ
反射テープ
クッション

土のう袋
ブルーシート
トラロープ
左官用品

アルミポール
吹流し
テント
アウトドア用品

メガホン
電池
ライト
トランシーバー

防犯用品
防災用品
消火用品
忌避用品

清掃用品
くずかご
ベンチ
景観用品

アクリルミラー

丸形

φ600 一面鏡

おすすめポイント

■ アクリルミラーは真空蒸着技術により生産された鏡面を使用し、メタクリル樹脂の優れた反射率・耐久性を活用した明るく鮮明なカーブミラーです。また樹脂製鏡面のため軽量で取付も容易です。

型番			サイズ(mm)
一面鏡	丸形	FKA600S	φ600
		FKA800S	φ800
		FKA1000S	φ1000
	角形	FKA500×600S	H500×W600
		FKA600×800S	H600×W800
二面鏡	丸形	FKA600W	φ600
		FKA800W	φ800
		FKA1000W	φ1000
	角形	FKA500×600W	H500×W600
		FKA600×800W	H600×W800

※本体＋付属取付金具のみの品番となります。

付属取付金具(一面鏡)
支柱取付金具:1個
M12×75 根角ボルト・ナット:4組

角形

500×600 一面鏡

φ600 二面鏡

500×600 二面鏡

ステンレスミラーZタイプ

丸形

φ600 一面鏡

おすすめポイント

■ ステンレスミラーは、耐熱・耐衝撃性を要求される設置場所に最適なカーブミラーです。Zタイプは裏板にZAM®鋼板を採用することにより、従来のSUS430裏板品以上の耐候性を備えています。

型番			サイズ(mm)
一面鏡	丸形	HIM600S	φ600
		HIM800S	φ800
		HIM1000S	φ1000
	角形	HIM450×600S	H450×W600
		HIM600×800S	H600×W800
二面鏡	丸形	HIM600W	φ600
		HIM800W	φ800
		HIM1000W	φ1000
	角形	HIM450×600W	H450×W600
		HIM600×800W	H600×W800

※本体＋付属取付金具のみの品番となります。

ZAM®鋼板とは

亜鉛(Zinc)、アルミニウム(Aluminium)、マグネシウム(Magnesium)の頭文字から命名された高耐食溶融めっき鋼板です。アルミニウムとマグネシウムが含まれていることにより従来の亜鉛めっき鋼板と比較して優れた耐食性を示しています。
※「ZAM」は、日新製鋼株式会社の登録商標です。

付属取付金具(一面鏡)
支柱取付金具:1個
M12×75 根角ボルト・ナット:4組

角形

450×600 一面鏡

φ600 二面鏡

450×600 二面鏡

推奨支柱・標準基礎寸法表（風速 40m/sec）

面数	形状	鏡面サイズ	推奨支柱	基礎幅 □500(mm)		基礎幅 □400(mm)		基礎幅 □300(mm)		
			外径×肉厚×長さ(mm)	未舗装	舗装	未舗装	舗装	未舗装	舗装	
一面鏡	丸形	φ600	φ76.3×3.2×3600	800	600	900	700	1000	700	埋込深さ
		φ800	φ76.3×3.2×4000	900	700	1100	800	1200	900	
		φ1000	φ89.1×3.2×4400	1100	800	1200	900	1400	1000	
	角形	※□450×600	φ76.3×3.2×3600	700	500	900	700	1000	700	
		□600×800	φ76.3×3.2×4000	900	700	1000	700	1200	900	
二面鏡	丸形	φ600	φ76.3×3.2×4000	1000	700	1100	800	1300	1000	
		φ800	φ89.1×3.2×4400	1200	900	1300	1000	1500	1100	
		φ1000	φ101.6×4.2×4800	1500	1100	1600	1200	1800	1300	
	角形	※□450×600	φ76.3×3.2×4000	900	700	1100	800	1300	1000	
		□600×800	φ89.1×3.2×4400	1200	900	1300	1000	1500	1100	

※アクリル系ミラーの場合は□500×600

電光標示盤
信号機
満空表示器

LED警告灯
LED工事灯
LED矢印板
LEDチューブ
回転灯

バルーン投光器
白熱投光器
LED照明
延長コード

フェンス
キャスターゲート
看板
マグネットシート

カラーコーン
コーンバー
矢印板
クッションドラム

ヘルメット
安全ベスト
作業服
安全靴

黒板
ホワイトボード
測量器
スプレーシート

安全掲示板
安全標識
道路標識
腕章・たれ幕

ポストコーン
デリネーター
カーブミラー
バリカー

車両・駐車場用品
コードプロテクター
歩行者マット
ラッシングベルト

区画テープ
すべり止めテープ
反射テープ
クッション

土のう袋
ブルーシート
トラロープ
左官用品

アルミポール
吹流し
テント
アウトドア用品

メガホン
電池
ライト
トランシーバー

防犯用品
防災用品
消火用品
忌避用品

清掃用品
くずかご
ベンチ
景観用品

ベース式支柱

おすすめポイント

■ ベース式支柱は、設置場所にコンクリート基礎を設置出来ない場合に使用する、アンカーボルトで固定するタイプの支柱です。

型番	形状	外径×長さ(mm)	肉厚	ベースサイズ	付属品
1PLB7630	直柱	φ76.3×3000L	3.2t	□240	内蓋式キャップ
1PLB8933		φ89.1×3000L		□300	

塗装	静電粉体塗装（橙色）
材質	炭素鋼鋼管・鋼板（STK400）

○曲支柱・下地亜鉛メッキ塗装もオプションにて対応可能です。詳しくはお問い合わせ下さい。

※アンカーボルトは別途ご用意下さい。

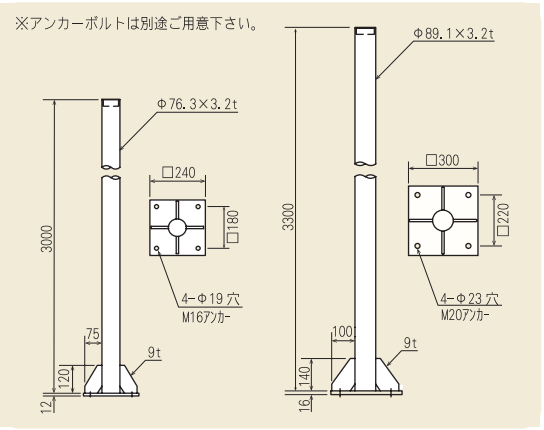

二面鏡取付金具

おすすめポイント

■ 二面鏡取付金具は、支柱や電柱取付金具などに鏡面を左右2面取り付ける場合に必要となる金具です。
■ 支柱・電柱取付金具・壁面取付金具・吊下金具に取り付けできます。

型番	A適合支柱	適合鏡面サイズ(mm)	B腕長(mm)	備考
3MWK76	φ76.3用	φ600・□450×600	275	直アーム 斜めアーム （一組）
3MWK78		φ800・□600×800	325	
3MWK89	φ89.1用	全サイズ共通	332	
3MWK10	φ101.6用		338	

塗装	溶融亜鉛メッキ（ドブメッキ）
材質	炭素鋼鋼管・鋼板（SS400）

○九州地区では地域仕様のため腕長が異なる場合がございます。
○直・斜アームの単体販売も可能です。

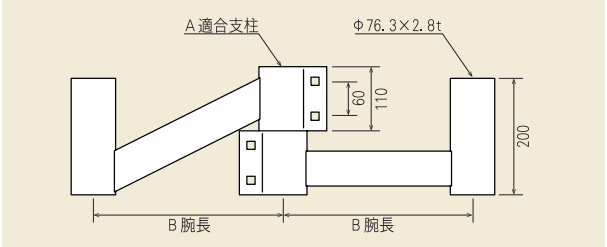

電柱取付金具

おすすめポイント

■ 電柱取付金具は、既存の電柱を利用して道路反射鏡を設置する場合に必要となる金具です。
■ 付属の取付バンドでφ130～φ390の柱に取付が可能です。

型 番	支柱部サイズ(mm)	適用電柱径(mm)	付属品
3MDK76B	φ76.3×340H	φ130～φ390	取付バンド2本
3MDK89B	φ89.1×340H		

塗装	溶融亜鉛メッキ（ドブメッキ）
材質	炭素鋼鋼管・鋼板（SS400）

○取付バンド無し・取付バンドのみの販売も可能です。
○φ130未満の柱に取付する場合は、P.227の特注金具の製作を参照ください。

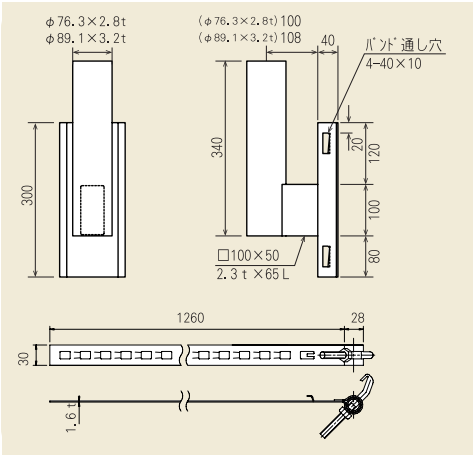

壁面取付金具

おすすめポイント

■ 壁面取付金具は、市街地のコンクリート壁や山道のコンクリート擁壁等に道路反射鏡を設置する場合に必要となる金具です。
■ 取付面の角度を調整出来る勾配付もあります。

型 番	支柱部サイズ(mm)	角度調整範囲	備考
3MKK76	φ76.3×340H	―	
3MKK76C		0°～40°	勾配付

塗装	溶融亜鉛メッキ（ドブメッキ）
材質	炭素鋼鋼管・鋼板（SS400）

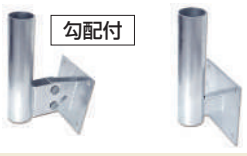

※アンカーボルトは別途ご用意下さい。

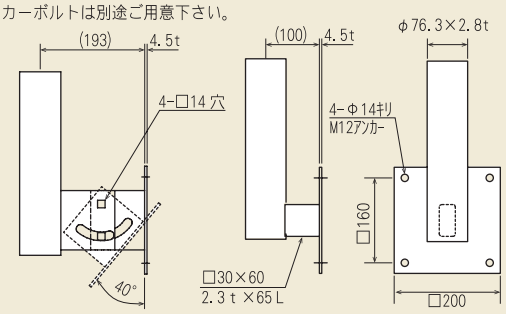

天井吊下金具

おすすめポイント

■ 天井吊下金具は、ビル内の駐車場や駅構内などの屋根や天井のある場所に道路反射鏡を吊下共架させる場合に必要な金具です。

型番	支柱部サイズ(mm)	付属品
3MTK76	φ76.3×700H	外蓋式白キャップ

塗装	静電粉体塗装（橙色）
材質	炭素鋼鋼管・鋼板（SS400）

○落下防止ボルトは別途ご用意ください。

※アンカーボルトは別途ご用意下さい。

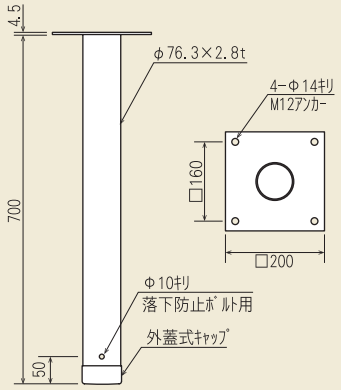

親子バンド・Uバンド

おすすめポイント

■ 親子バンドは、既存のガードレール等に支柱付きの道路反射鏡を設置する場合に必要な金具です。

■ Uバンドは、壁面に支柱付きの道路反射鏡を直接固定する場合に必要な金具です。

型番	種別	適合支柱(mm)	寸A(mm)	寸B(mm)	寸C(mm)
3MOB60	親子バンド	φ60.5×φ114.3	74	155	105
3MOB76		φ76.3×φ114.3	81	165	107
3MOB89		φ89.1×φ114.3	85	172	105
3MUB60	Uバンド	φ60.5用	148	105	62
3MUB76		φ76.3用	180	132	76
3MUB89		φ89.1用	193	145	88

塗装	溶融亜鉛メッキ（ドブメッキ）
材質	炭素鋼鋼板（SS400）

○二組以上でのご使用をおすすめします。

※アンカーボルトは別途ご用意下さい。

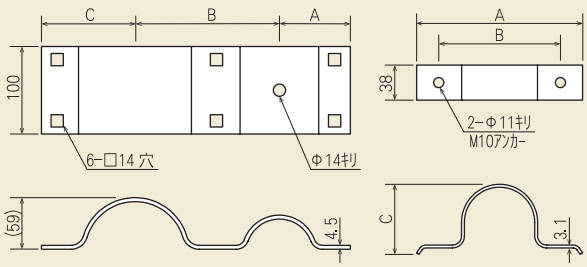

単管金具

おすすめポイント

■ 単管金具は、工事現場や足場などで使用する単管（φ48.6）に道路反射鏡を固定するために必要な金具です。
■ クランプ式で簡単に着脱が可能です。

型番	適合支柱（mm）	付属品
3MTN48	φ48.6単管	クランプ式

塗装	ユニクロメッキ
材質	炭素鋼鋼板（SS400）

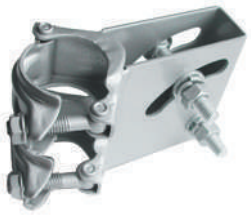

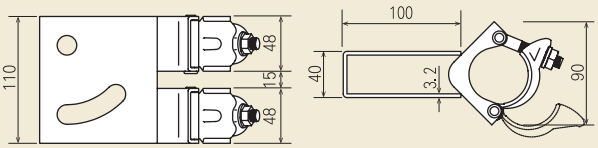

道路反射鏡用特注金具 製作例

おすすめポイント

■ 標準の支柱や取付金具では設置できない場所にも、特注金具を製作することにより、道路反射鏡を設置できる場合がございます。
■ 強度計算を含め最適なご提案をいたしますのでお気軽にお問い合わせ下さい。

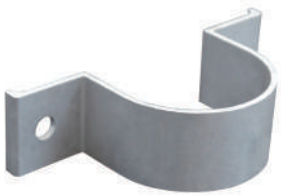

アルミ製Uバンド

丸柱用割金具

イワブチ金具

補助ポール

角柱用割金具

ロングアーム金具

注意板

注意板(小)

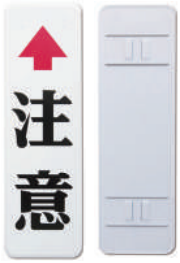

注意板(大)

取付バンド

注意板(アルミ)

おすすめポイント

■ ドライバーや歩行者に注意を促すために道路反射鏡の支柱に取り付ける注意板です。
■ 注意板の代わりに支柱に貼り付ける注意シートもあります。

型番	サイズ(mm)	材質	厚さ(t)	塗装	付属品
注意板(小)	400×150	鋼板	0.8	白塗装	取付バンド1組
注意板(大)	600×180	鋼板	1	白塗装	取付バンド2組
		アルミ	1	全面反射シート	
			2		

※取付バンドのサイズをご指定下さい。(φ60.5用・φ76.3用・φ89.1用・φ101.6用)

アンゼンミラー　アクリル

φ400 一面鏡

φ300 一面鏡

おすすめポイント

■ アクリルタイプは、ステンレスタイプと比較して軽量な為、取扱いや設置が容易です。
■ 鏡面裏板ともに樹脂製のため錆びにくく、海岸沿いなどでも安心してご利用できます。

	型番	サイズ(mm)	フード幅(mm)	推奨支柱(mm)(別売)
一面鏡	FKA300S	φ300	50	φ34×2400L
	FKA400S	φ400	60	
	FKA500S	φ500		φ48.6×2400L
二面鏡	FKA300W	φ300	50	φ34×2400L
	FKA400W	φ400	60	
	FKA500W	φ500		φ48.6×2400L

※本体+付属取付金具のみの品番となります。

支柱用金具　:1組
壁用金具　:1個
M8×20 根角ボルト・ナット:3組
(φ300は2組)
4×20 タッピングビス　:3本

付属取付金具(一面鏡)

壁面取付
※コンクリート面に取り付ける場合は、別途「L型壁金具」をご注文ください。(P.230)

支柱取付
※支柱は付属していませんので、別途ご注文ください。

アンゼンミラー　ステンレス

丸形

φ490 一面鏡

おすすめポイント

■ ステンレスタイプは、鏡面・裏板ともにステンレス製なので、耐衝撃性に優れ、飛石などで割れる心配はありません。丈夫で長持ちするミラーです。

型番		サイズ(mm)	フード幅(mm)	推奨支柱(mm)(別売)
一面鏡	FKS320S	φ320	42	φ34×2400L
一面鏡	FKS490S	φ490	46	φ48.6×2400L
二面鏡	FKS320W	φ320	42	φ34×2400L
二面鏡	FKS490W	φ490	46	φ48.6×2400L

※本体+付属取付金具のみの品番となります。
※支柱は付属していませんので、別途ご注文下さい。

付属取付金具(一面鏡)

支柱・壁兼用金具　:1個
支柱・壁兼用アーム　:1本
裏板取付金具　:1個
支柱取付Uボルト　:2組
M8×20ボルト
φ320：5本　φ490：7本
※壁用タッピングビス(M6)
は付属していません。

角形

195×295 一面鏡

型番		サイズ(mm)	フード幅(mm)	推奨支柱(mm)(別売)
一面鏡	FKS195×295S	195×295	50	φ34×2400L
一面鏡	FKS350×450S	350×450	60	
二面鏡	FKS195×295W	195×295	50	
二面鏡	FKS350×450W	350×450	60	

※本体+付属取付金具のみの品番となります。
※支柱は付属していませんので、別途ご注文下さい。

付属取付金具(一面鏡)

支柱・壁兼用金具　:1個
支柱・壁兼用アーム　:1本
裏板取付金具　:1個
支柱取付Uボルト　:2組
M8×20ボルト　:7本
※壁用タッピングビス(M6)
は付属していません。

壁面取付

※コンクリート面に取り付ける場合は、別途「L型壁金具」をご注文ください。(P.230)

支柱取付

※支柱は付属していませんので、別途ご注文ください。

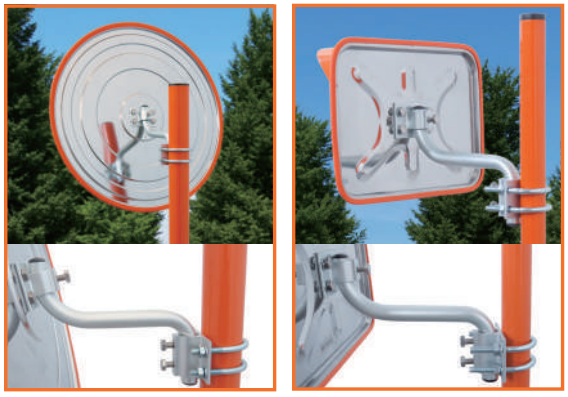

電光標示盤
信号機
満空表示器

LED警告灯
LED工事灯
LED矢印板
LEDチューブ
回転灯

バルーン投光器
白熱投光器
LED照明
延長コード

フェンス
キャスターゲート
看板
マグネットシート

カラーコーン
コーンバー
矢印板
クッションドラム

ヘルメット
安全ベスト
作業服
安全靴

黒板
ホワイトボード
測量器
スプレーシート

安全掲示板
安全標識
道路標識
腕章・たれ幕

ポストコーン
デリネーター
カーブミラー
バリカー

車両・駐車場用品
コードプロテクター
歩行者マット
ラッシングベルト

区画テープ
すべり止めテープ
反射テープ
クッション

土のう袋
ブルーシート
トラロープ
左官用品

アルミポール
吹流し
テント
アウトドア用品

メガホン
電池
ライト
トランシーバー

防犯用品
防災用品
消火用品
忌避用品

清掃用品
くずかご
ベンチ
景観用品

アンゼンミラー用電柱取付金具

おすすめポイント

- 電柱取付金具は、既存の電柱を利用してアンゼンミラーを設置する場合に必要となる金具です。
- 付属の取付バンドでφ130～φ390の柱に取付が可能です。

型番	支柱部サイズ(mm)	適用電柱径(mm)	付属品
3ADK34B	φ34.0×125H	φ130～φ390	取付バンド1本
3ADK48B	φ48.6×125H		

塗装	溶融亜鉛メッキ（ドブメッキ）
材質	炭素鋼鋼管・鋼板（SS400）

○バンド無し・バンドのみの販売も可能です。

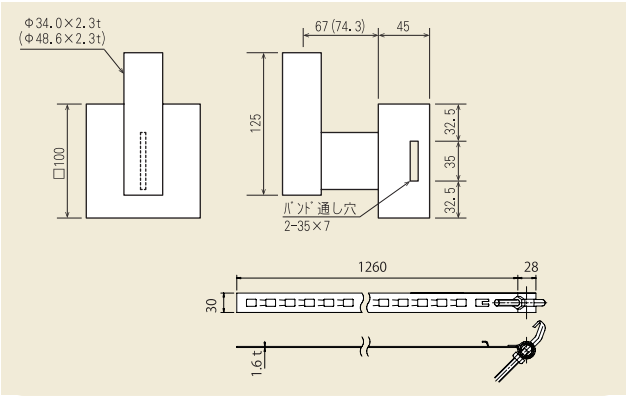

アンゼンミラー用L型壁金具

おすすめポイント

- L型壁金具は、アンゼンミラーをコンクリート壁などにアンカーボルトで取付する場合に必要となる金具です。
- 壁面に二面鏡を取り付けする場合にも使用します。

型番	支柱部サイズ(mm)
3ALK34	φ34.0×125H
3ALK48	φ48.6×125H

塗装	溶融亜鉛メッキ（ドブメッキ）
材質	炭素鋼鋼管・鋼板（SS400）

※アンカーボルトは別途ご用意ください。

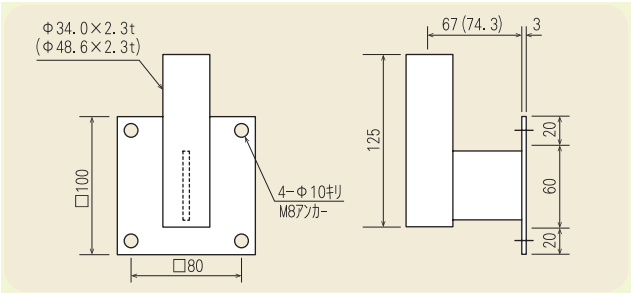

アンゼンミラー用天井吊下金具

おすすめポイント

■ 天井吊下金具は、倉庫や車庫、工場内などの屋根や天井のある場所にアンゼンミラーを吊下共架させる場合に必要な金具です。

型番	支柱部サイズ(mm)	付属品
3ATK34	φ34.0×400H	内蓋式キャップ
3ATK48	φ48.6×600H	

塗装	静電粉体塗装（橙色）
材質	炭素鋼鋼管・鋼板（SS400）

※アンカーボルト、落下防止ボルトは別途ご用意ください。

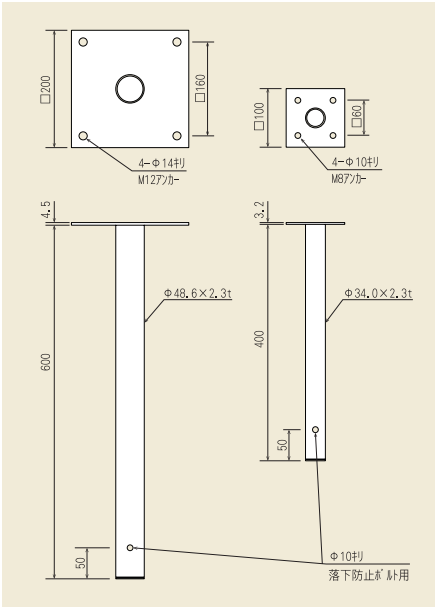

アンゼンミラー用特注金具の製作

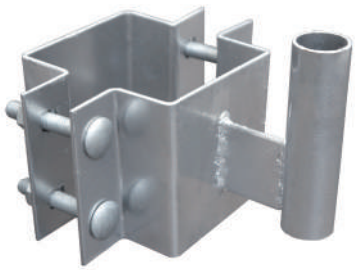

角柱用割金具

丸柱用割金具

おすすめポイント

■ アンゼンミラーは、特注金具を使用することで、道路反射鏡用のφ76.3やφ60.5の支柱に取付することができ、歩行者用の補助ミラーとして利用できます。

■ その他、取付方法につきましては、お問い合わせ下さい。

ステンレス用　　アクリル用

φ60.5・φ76.3用ポール金具

マルチミラー

室内専用

おすすめポイント

- マルチミラーは、広い視野を映し出す半球形の室内用ミラーです。
- 壁・天井の両方に取付可能で広範囲の防犯・安全確認に最適です。
- アクリル製なので非常に軽く、取付方法も簡単です。

品番	1MLT0300	1MLT0400	1MLT0500
A 鏡面サイズ（mm）	300	400	500
B 製品サイズ（mm）	330	430	530
C 高さ（mm）	140	170	220
曲率半径	R151	R208	R256

品番	1MLT0600	1MLT0800	1MLT1000
A 鏡面サイズ（mm）	600	800	1000
B 製品サイズ（mm）	640	840	1040
C 高さ（mm）	260	330	430
曲率半径	R311	R417	R513

材質	鏡面：メタクリル樹脂　リング：アルミニウム

○アンカー・タッピングネジ付属

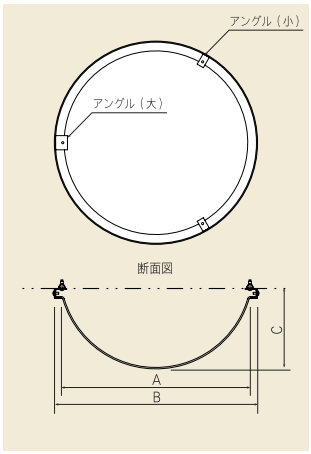

取付面 詳細図

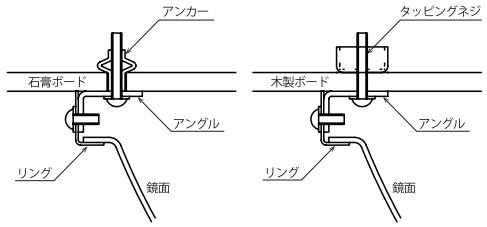

ラミコーナー

室内専用　やわらかミラー

おすすめポイント

- L字路や階段などのコーナーにフィットして、気くばりや衝突防止に役立つミラー。
- コーナーの死角がよく見えます。
- 主張しすぎないデザインで、あらゆる空間に調和します。

品番		LC7
サイズ（mm）		W328×H279×D246
ミラー厚み（mm）		2
質量（g）		330
像のサイズ（曲率半径）		小（359R）
材質		ミラー：高級アクリル　フレーム：アルミ
色		ミラー裏面：グレー　フレーム：グレー
取付場所	天井	×
	壁	○
付属品		フレーム、4×25タッピングビス2本

※オイルミストや強酸・アルカリの発生する場所ではご使用できません。

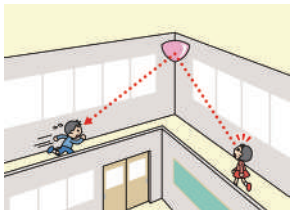

L字路の衝突防止に

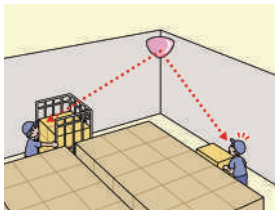

バックヤードの安全対策に

FFミラー車出口

おすすめポイント

- 駐車場や倉庫の出入口用ミラー。
- 道路の死角から来る人や自転車などを確認できます。

屋外可

型番	F15	F33
タイプ	接着タイプ	
サイズ（mm）	W150×H210	W320×H250
厚み（mm）	5.8	
質量（kg）	0.21	0.43
像のサイズ（曲率半径）	小（280R相当）	中（400R相当）
ミラー材質	特殊プラスチック	
付属品	専用コンクリート用ボンド	

型番	F15B	F33B	F48B	F60B
タイプ	ビス止めタイプ			
サイズ（mm）	W150×H210	W320×H250	W480×H370	W600×H500
厚み（mm）	6.6（外枠を含む）			
質量（kg）	0.3	0.52	1.3	2.2
像のサイズ（曲率半径）	小（280R相当）	中（400R相当）	中（700R相当）	大（1000R相当）
ミラー材質	特殊プラスチック			
付属品	外枠、4×30皿頭タッピングビス4本、ナイロンプラグ4個			

※F15・F15Bは縦長の設計です。縦・横を逆にして使うと視野が狭くなりますのでご注意ください。

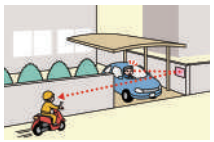

※ドライバーの目の高さ（目安1～1.4m）に設置してお使いください。

出入口の安全確認に

FFスタンドミラー

おすすめポイント

- ミラーが設置できない場所に。
- 移動も便利なキャスター付き。

屋外可

型番	F48SL	F48SR
サイズ（mm）	スタンド：W510×H1236×D410	
	ミラー：W405×H300	
質量（kg）	6.6（満水時42.5）	
像のサイズ（曲率半径）	中（700R相当）	
材質（色）	ミラー：特殊プラスチック フレーム：アルミ（シルバー） 表示板：アルミ複合板（白） 台座：高密度ポリエチレン（グレー）	
取付方法	左置き（右側を見たい）	右置き（左側を見たい）

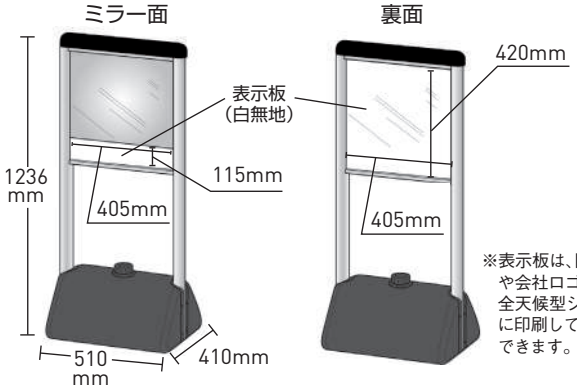

※表示板は、目的表示や会社ロゴなどを、全天候型シール等に印刷してご使用できます。

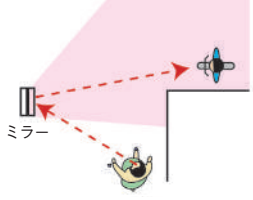

F48SL（左置き）の映る範囲

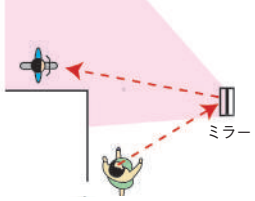

F48SR（右置き）の映る範囲

電光標示盤
信号機
満空表示器

LED警告灯
LED工事灯
LED矢印板
LEDチューブ
回転灯

バルーン投光器
白熱投光器
LED照明
延長コード

フェンス
キャスターゲート
看板
マグネットシート

カラーコーン
コーンバー
矢印板
クッションドラム

ヘルメット
安全ベスト
作業服
安全靴

黒板
ホワイトボード
測量器
スプレーシート

安全掲示板
安全標識
道路標識
腕章・たれ幕

ポストコーン
デリネーター
カーブミラー
バリカー

車両・駐車場用品
コードプロテクター
歩行者マット
ラッシングベルト

区画テープ
すべり止めテープ
反射テープ
クッション

土のう袋
ブルーシート
トラロープ
左官用品

アルミポール
吹流し
テント
アウトドア用品

メガホン
電池
ライト
トランシーバー

防犯用品
防災用品
消火用品
忌避用品

清掃用品
くずかご
ベンチ
景観用品

バリカー

ソーラーLEDバリカー

1 リサイクルゴムチップ

LEDなし
タイプ
EPG-03A

2 再生プラスチック

LEDなし
タイプ
EPP-01NA

3 ステンレス

LEDなし
タイプ
S55-A
フックナシ

【固定式】

型番	1 LEPG-03A-TM/TT	2 LEPP-01A-TM/TT	3 LEPS-01A-TM/TT
サイズ（mm）	φ130（中芯ステンレス製）	φ115（中芯スチール製φ42.7×t2.3）	φ114.3×t3
材質	支柱／再生ゴムチップ	支柱／再生プラスチック	支柱／ステンレス
仕上	茶色	エコブラウン 中芯あり	ヘアライン
質量（kg）	12.5	9.4	9.5
備考	リサイクル商品・反射テープ付	リサイクル商品・反射テープ付	反射テープ付

固定式

○脱着式もあります。
※TM（点滅タイプ）赤色・青色の2種類からお選びください。
※TT（点灯タイプ）青色・白色・緑色の3種類からお選びください。

バリカー上下式スタンダード

4

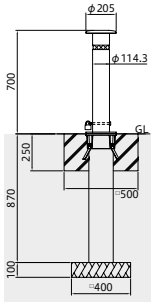

KS-10 K-10

5

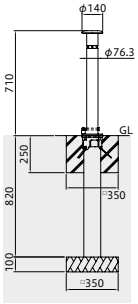

KS-11 K-11

4

型番	KS-10	K-10
サイズ（mm）	φ114.3×t2.5	φ114.3×t3.5
材質	支柱／ステンレス	支柱／スチール
仕上	ヘアライン	黄色焼付塗装
質量（kg）	18.3	20.5

○40mm南京錠付

5

型番	KS-11	K-11
サイズ（mm）	φ76.3×t2.0	φ76.3×t2.0
材質	支柱／ステンレス	支柱／スチール
仕上	ヘアライン	黄色焼付塗装
質量（kg）	8.1	8.1

○25mm南京錠付

ストップチェーン

おすすめポイント

■ プラスチック製なのでサビる事もなく、必要な長さに自由にカットができます。

型番	STOP8-T	STOP6-T	STOP8-Y	STOP6-Y
仕様	8mm×50m トラ	6mm×50m トラ	8mm×50m 黄	6mm×50m 黄

※50m定尺での販売となります。

バリカー

バリカーピラー型

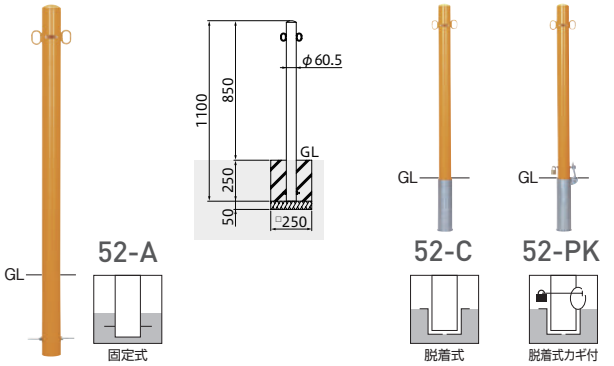

スタンダード スチールタイプ

型番	52-A	52-C	52-PK
施工タイプ	固定式	脱着式	脱着式カギ付
サイズ（mm）	φ60.5×t2.3 H850		
材質	支柱/スチール		
仕上	黄色焼付塗装		
質量（kg）	3.7	5.0	5.3

○25mm南京錠付（52-PKのみ）

バリカー横型

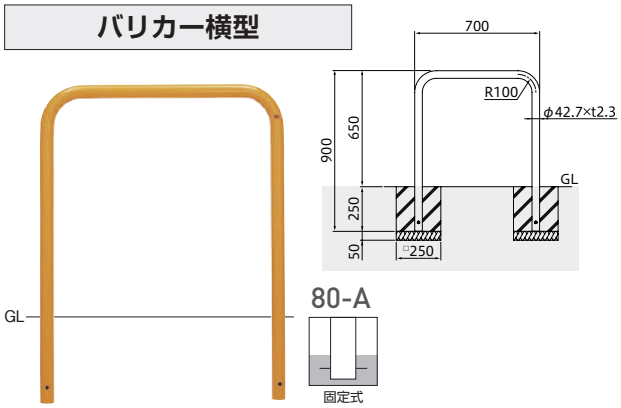

スタンダード スチール（H650）タイプ

型番	80-A	80-C	80-PK
施工タイプ	固定式	脱着式	脱着式カギ付
サイズ（mm）	φ42.7×t2.3 W700×H650		
材質	支柱/スチール		
仕上	黄色焼付塗装		
質量（kg）	5.6	7.6	7.9

○25mm南京錠付（80-PKのみ）

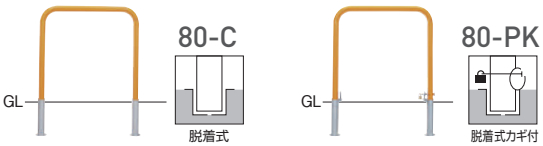

ベルトポール

S61-NU（レッド）　S61-NU（ブルー）　S61-NU（グレー）　S61-NU（グリーン）　S61-NU-3WAY（レッド）

軽いタッチで引き出せます。
※ユニット交換可能

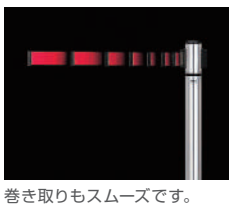

巻き取りもスムーズです。

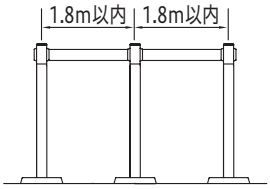

設置ピッチ図

交換用ユニットもあります。

おすすめポイント

- 不用の時には、カラーベルトはゼンマイの力で支柱上部（ユニット部※）に巻き取られます。
- ユニット部はシンプルな設計でスムーズな動きを可能にしました。
- 1.8mまでピッチを自由に調整でき、ゼンマイの力でベルトが垂れ下ることはありません。

型番	S61-NU	S61-NU-3WAY
サイズ（mm）	φ60.5×t1.5	
材質	支柱・ベースカバー：ステンレス ベース（おもり）：鉄鋳物	
仕上	支柱・ベースカバー：ヘアライン	
質量（kg）	9.7	
カラーベルト	レッド・ブルー・グレー・グリーン	レッド・ブルー・グレー

○カラーベルト内蔵。　○組み立て式